AK - SOM®

DIN 936
ALTI KÖŞE KONTRA SOMUNLAR

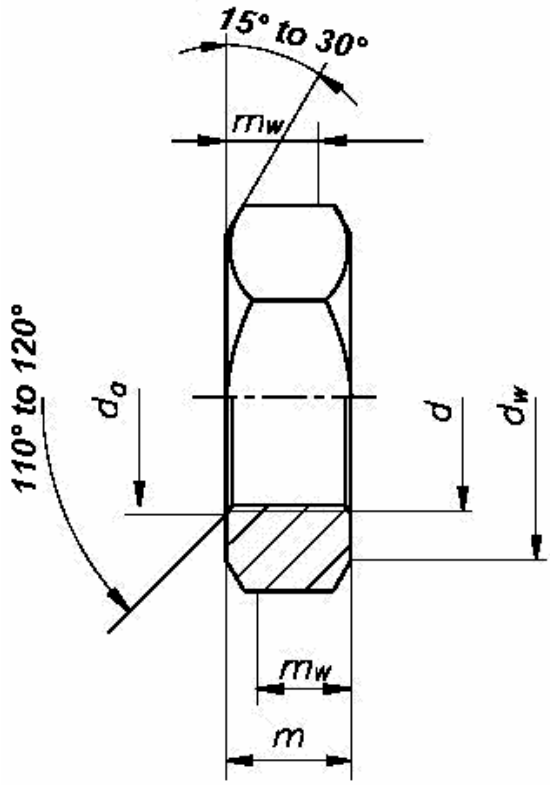

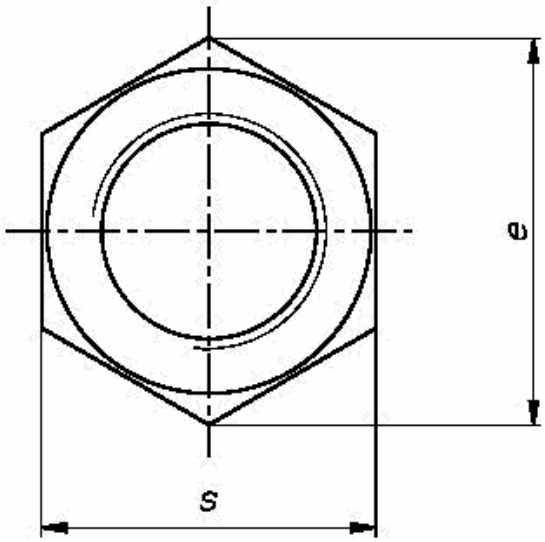

Thread size		M8	M10	M12	M14	M16	M18	M20
		M8 X 1	M10 X 1	M12 X 1,25	M14 X 1,5	M16 X 1,5	M18 X 1,5	M20 X 1,5
		--	M10 X 1,25	M12 X 1,5	--	--	M18 X 2	M20 X 2
p		1,25	1,5	1,75	2	2	2,5	2,5
d_a	max.	8,75	10,8	13	15,1	17,3	19,5	21,6
	min.	8	10	12	14	16	18	20
d_w	min.	11,3	15,3	17,2	20,2	22,2	25,3	28,2
e	min.	14,38	18,9	21,1	24,49	26,75	29,56	32,95
m	max.	5	6	7	8	8	9	9
	min.	4,7	5,7	6,64	7,42	7,42	8,42	8,1
m_w	min.	3,8	4,6	5,3	5,9	5,9	6,7	6,5
s	nom.=max.	13	17	19	22	24	27	30
	min.	12,73	16,73	18,67	21,67	23,67	26,16	29,16
Approximate mass of 1000 pieces in kg		4,0	8,6	12,1	18,2	20,1	29,6	36,3

AVAILABLE **[Cl. 6, 8, 10]** (for M18 and M20 , Cl. 10 is not available)